PRODOTTI / RICAMBI
PRODUCTS / SPARE PARTS
PRODUITS / PIECES DETACHEES
PRODUKTE / ERSATZTEILE
PRODUCTOS / REPUESTOS

APPIA 2/3 GRUPPI

08-02-2006

nuova simonelli

COMPONENTI GRUPPO CARENA

A
P
P
I
A

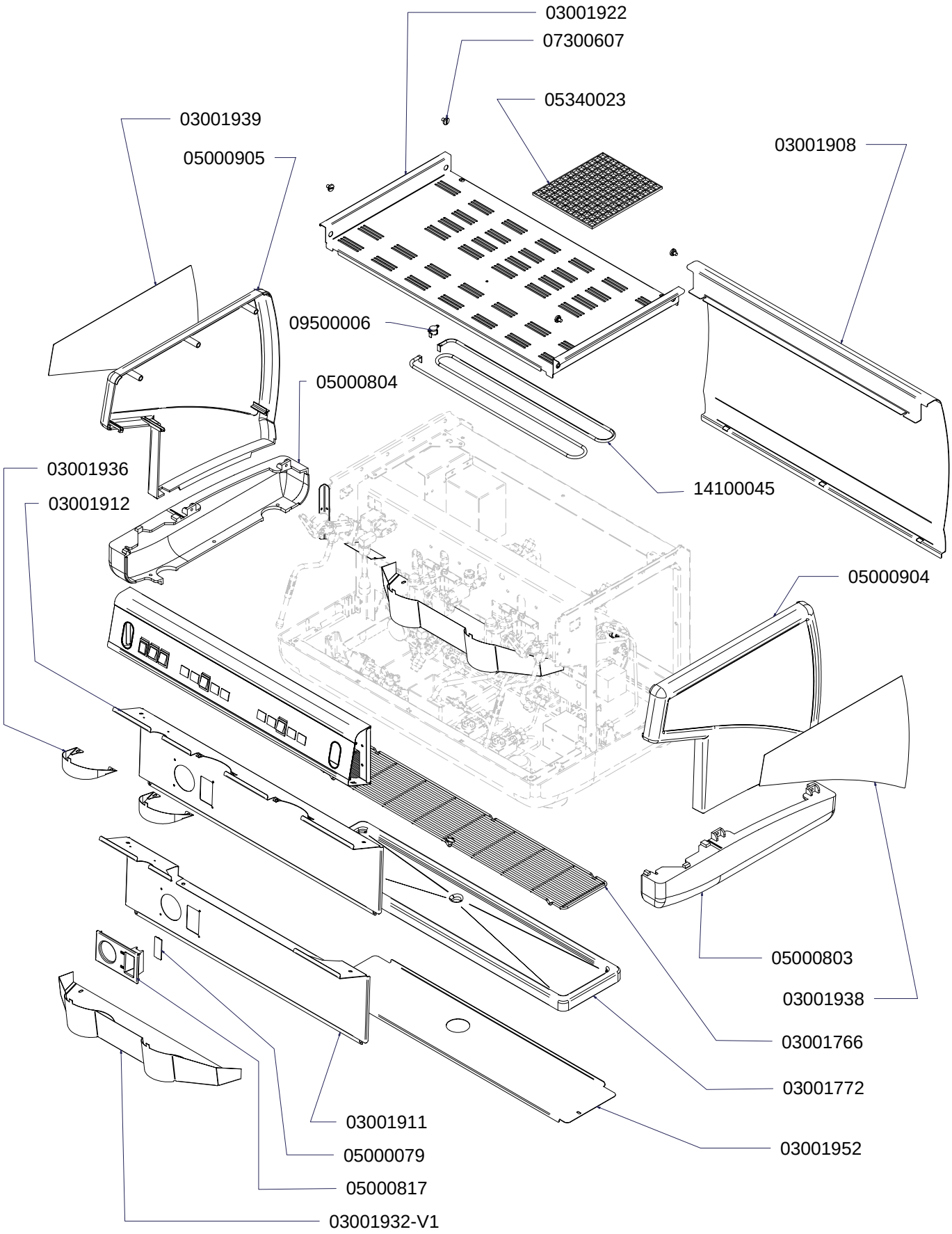

nuova simonelli

TAV 01

COMPONENTI GRUPPO INVOLUCRO COMANDI

A
P
P
I
A

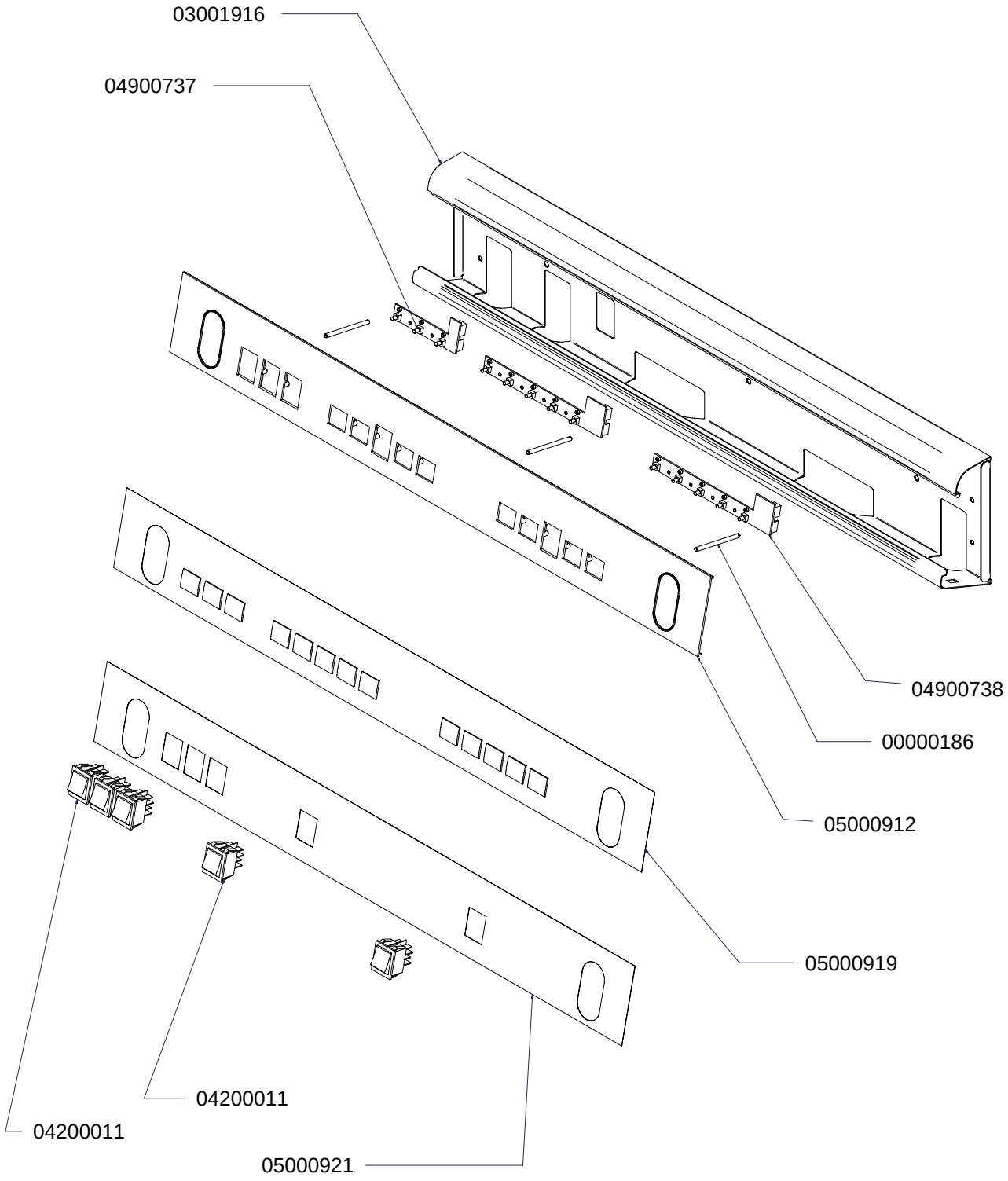

nuova simonelli

TAV 02

COMPONENTI GRUPPO EROGAZIONE

A P P I A

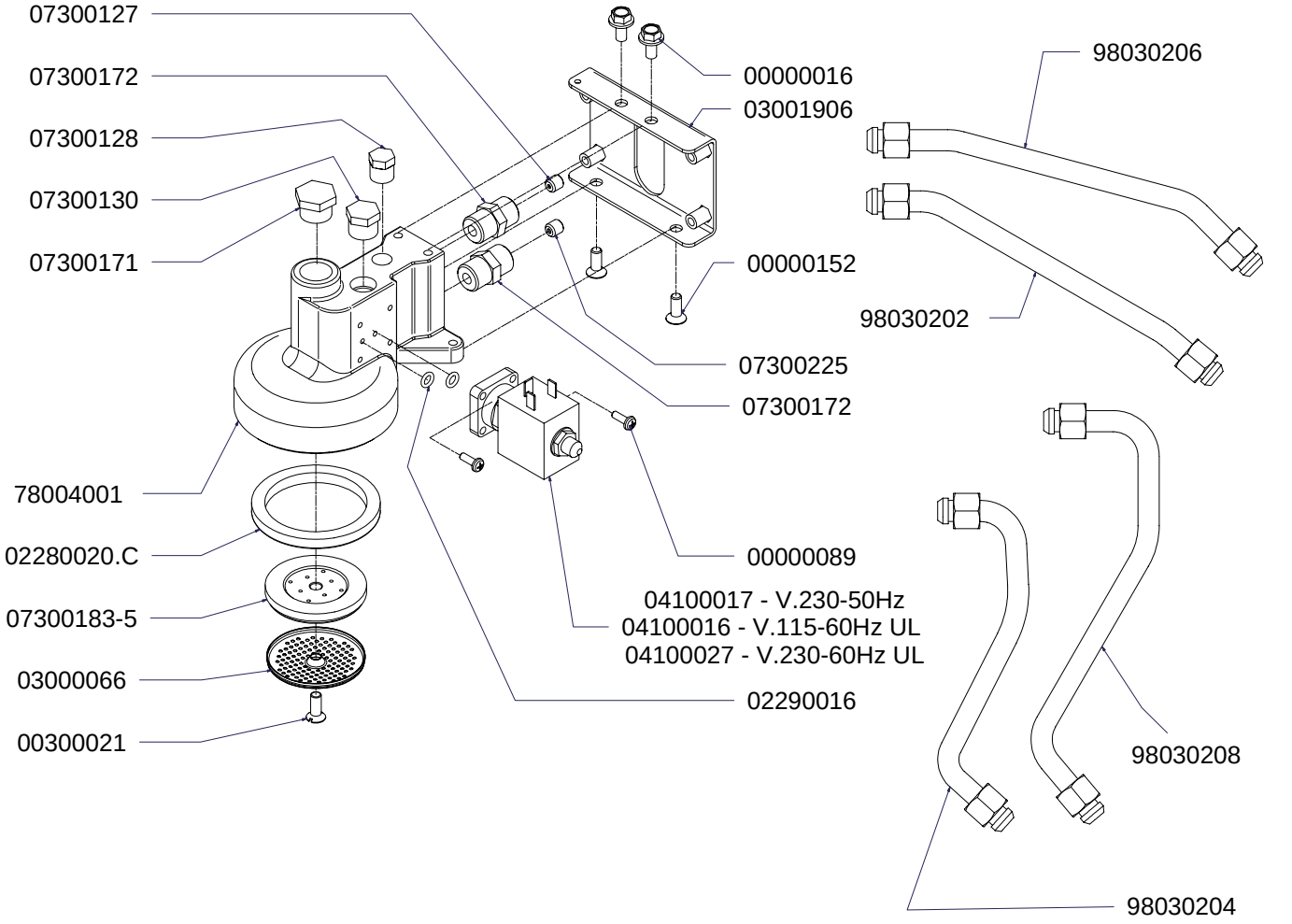

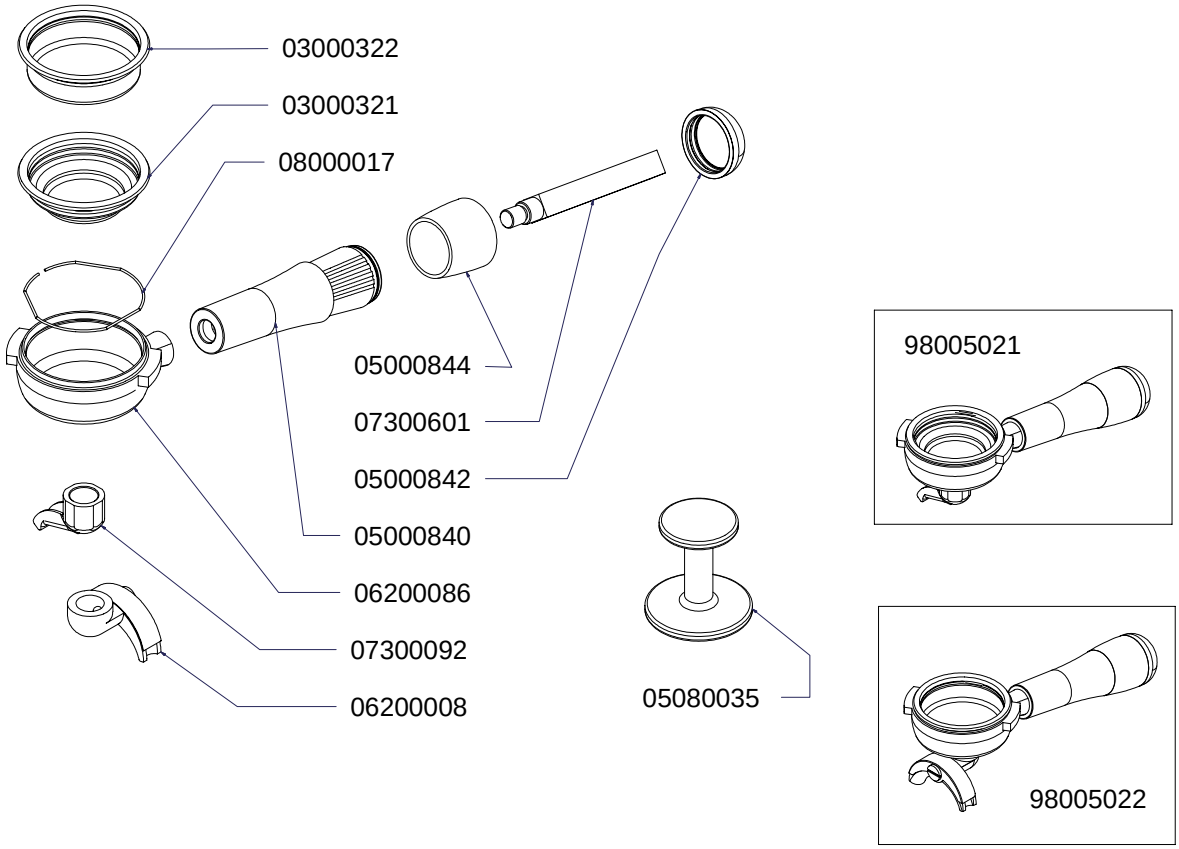

nuova simonelli

TAV 04

COMPONENTI IDRAULICI

A P P I A

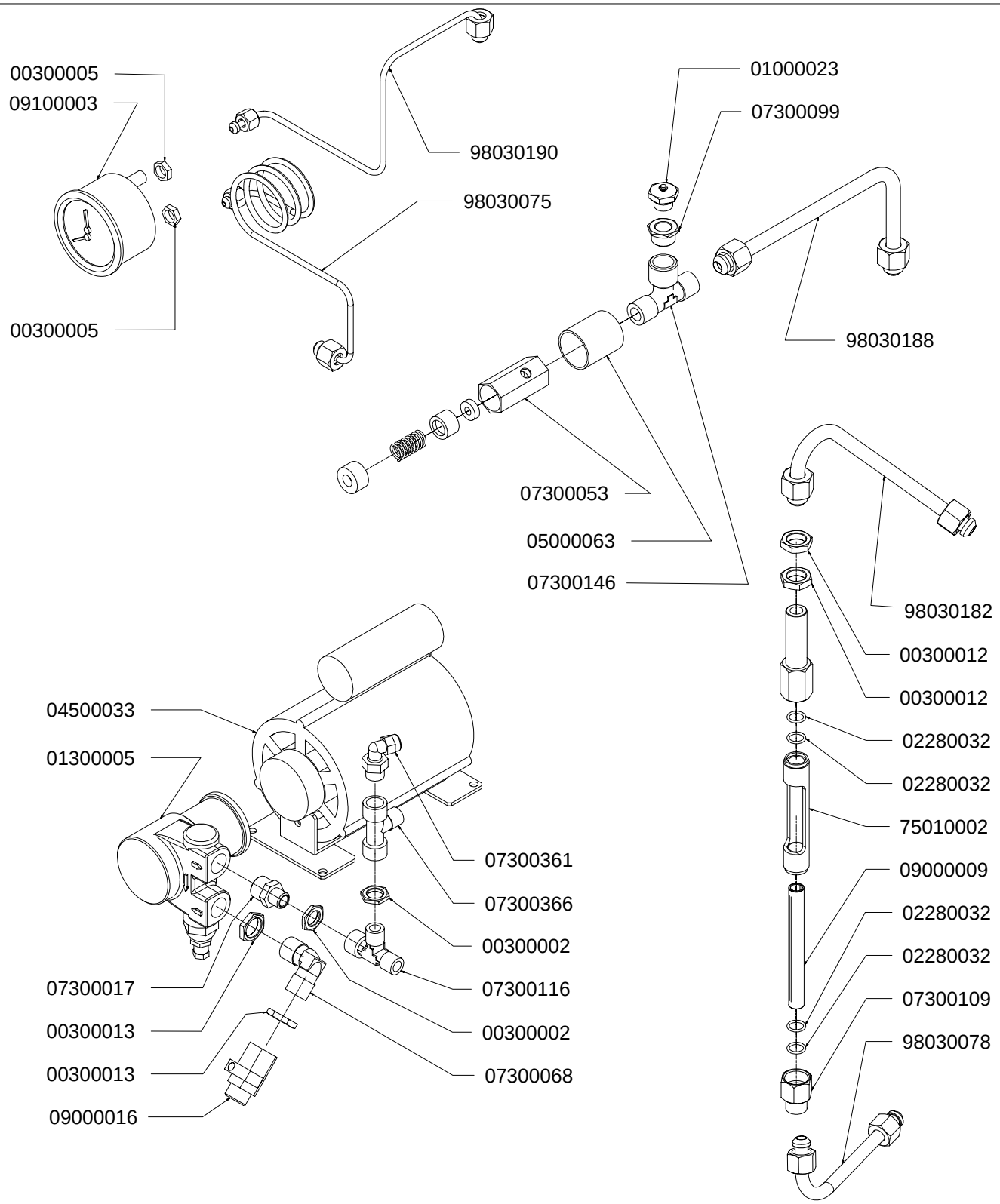

COMPONENTI IDRAULICI		
CODICE	DESCRIZIONE	DES ING
01000113	TUBO INGRESSO	Valore
01000012	TUBO SCARICO	Valore
01000087	TUBO SCARICO	Valore
00000086	FASCETTA	Valore
00000133	FASCETTA	Valore

nuova simonelli

TAV 05

COMPONENTI IDRAULICI 3 GRUPPI

A P P I A

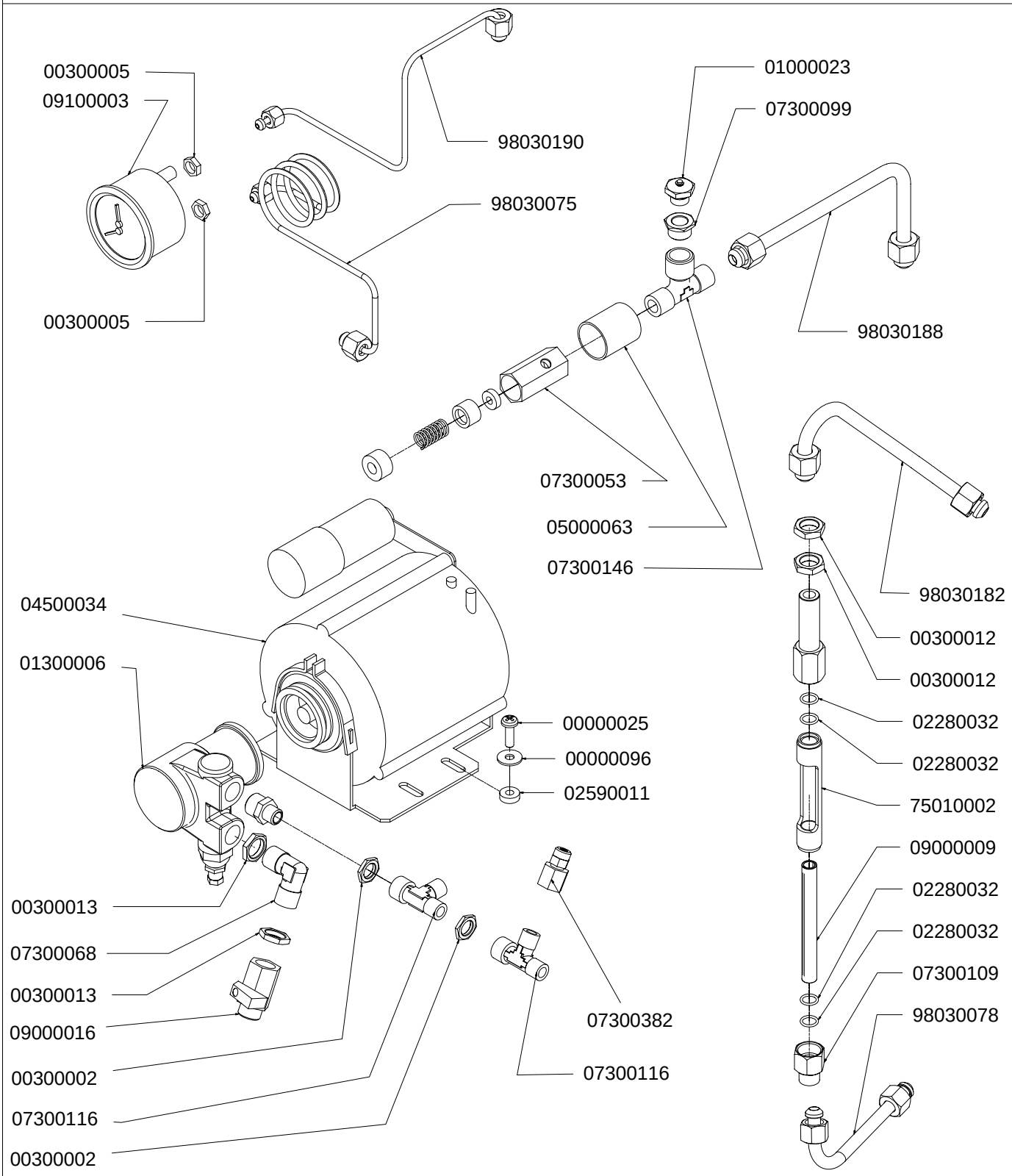

COMPONENTI IDRAULICI		
CODICE	DESCRIZIONE	DES ING
01000113	TUBO INGRESSO	Valore
01000012	TUBO SCARICO	Valore
01000087	TUBO SCARICO	Valore
00000086	FASCETTA	Valore
00000133	FASCETTA	Valore

nuova simonelli

TAV 05 BIS

COMPONENTI RUBINETTI VAPORE ACQUA CALDA

A P P I A

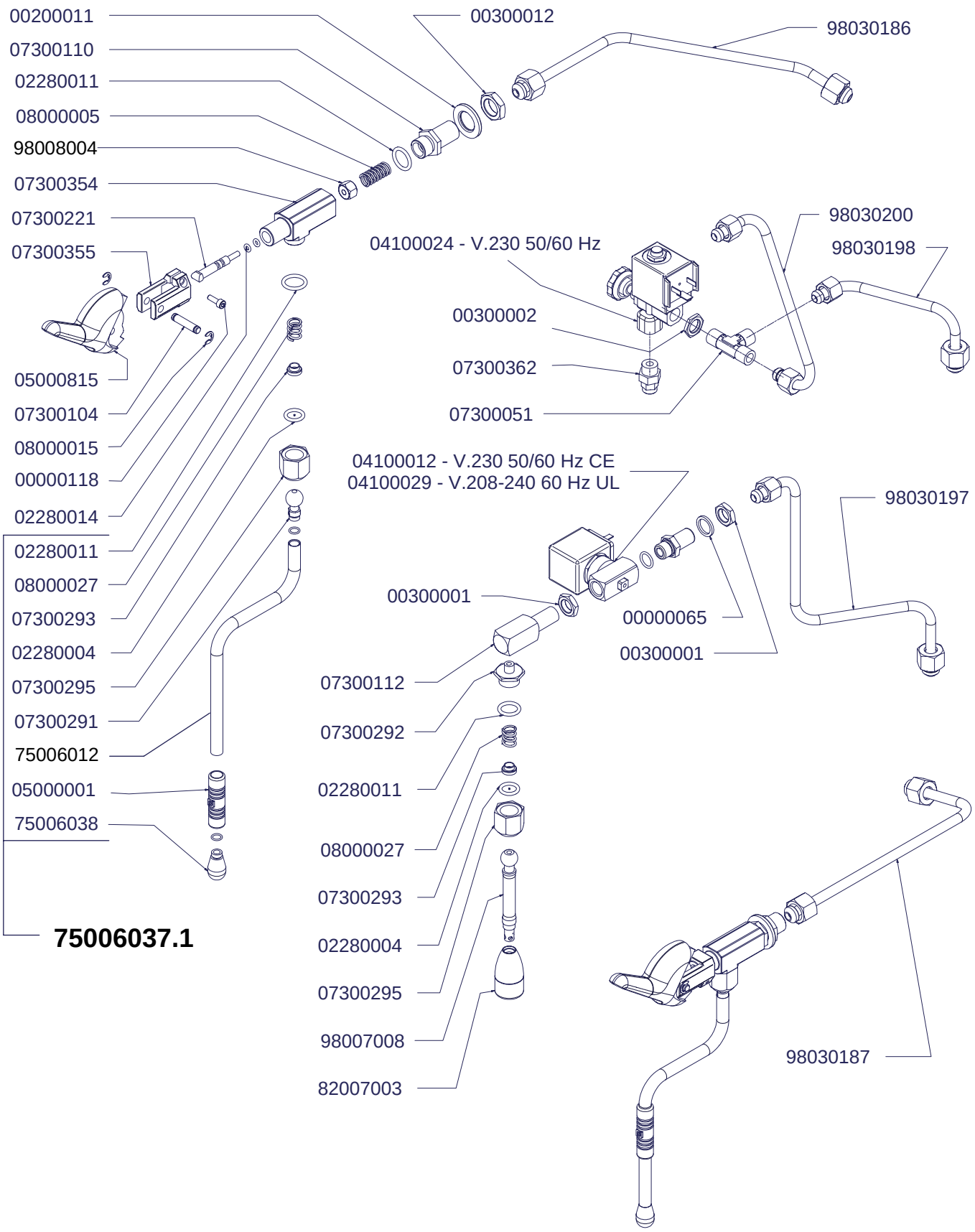

nuova simonelli

TAV 06

COMPONENTI GRUPPO IDRAULICO

A
P
P
I
A

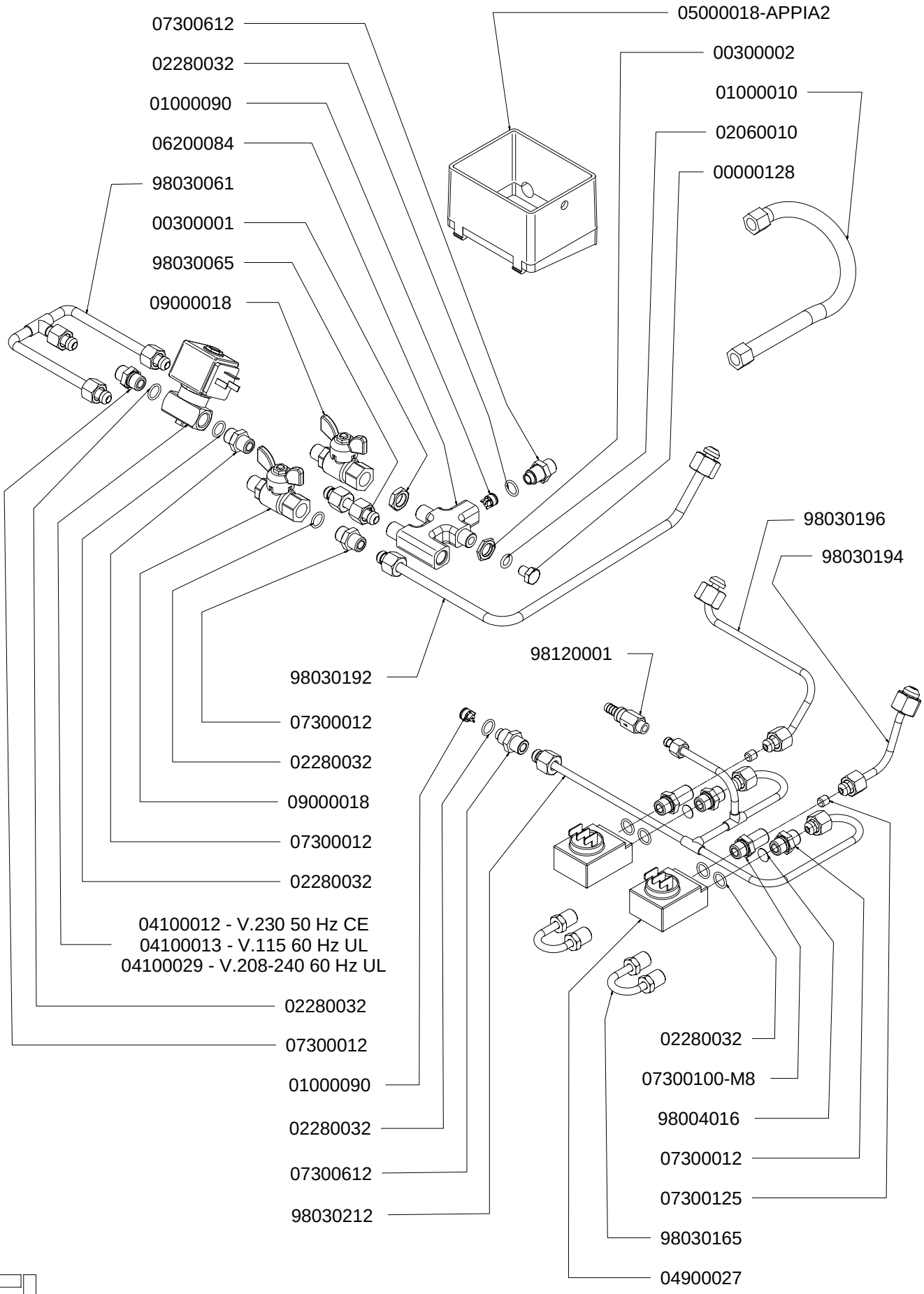

nuova simonelli

TAV 08

COMPONENTI GRUPPO CALDAIA

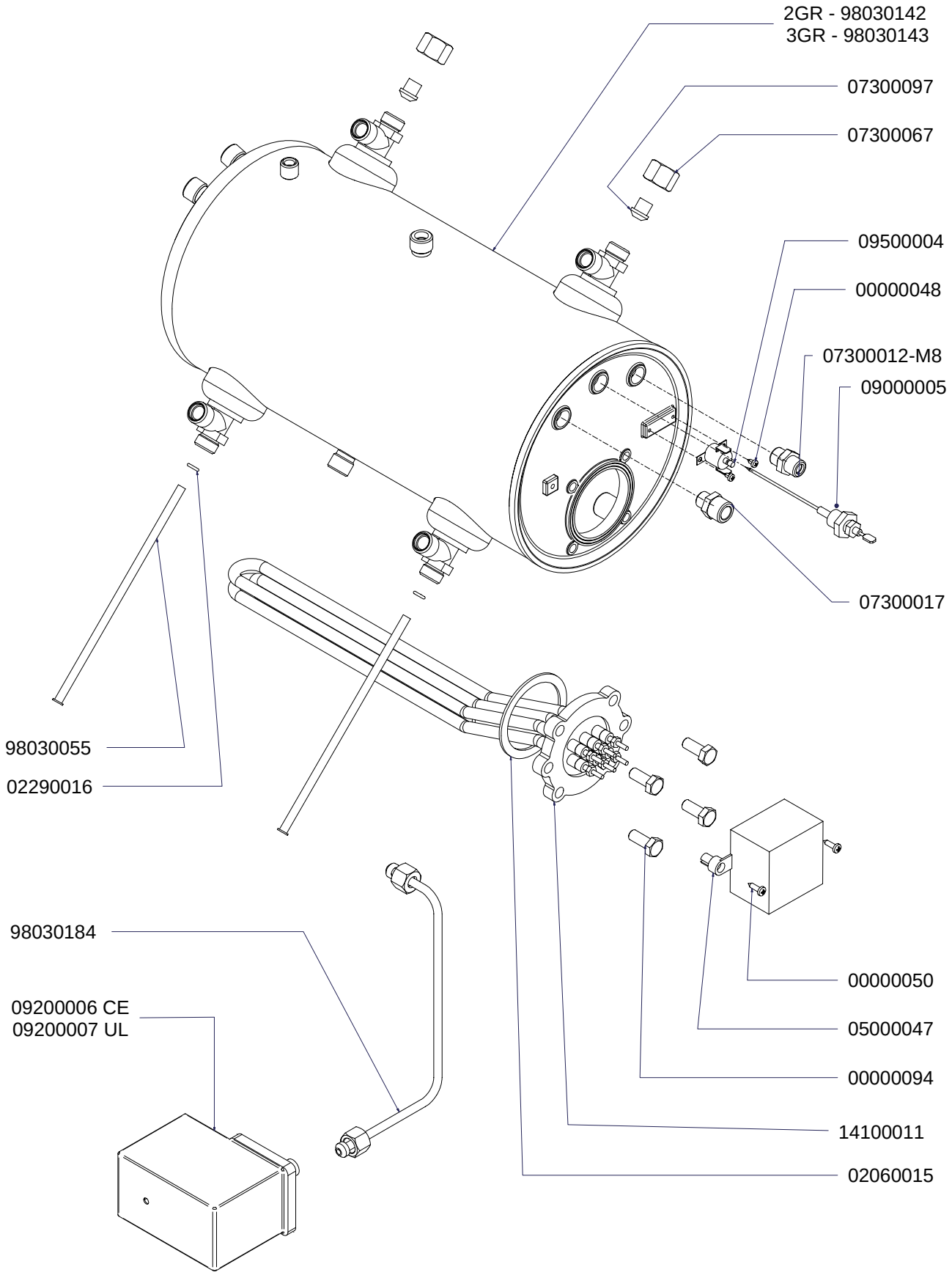

nuova simonelli

TAV 09

COMPONENTI TELAIO 2-3 GRUPPI

A
P
P
I
A

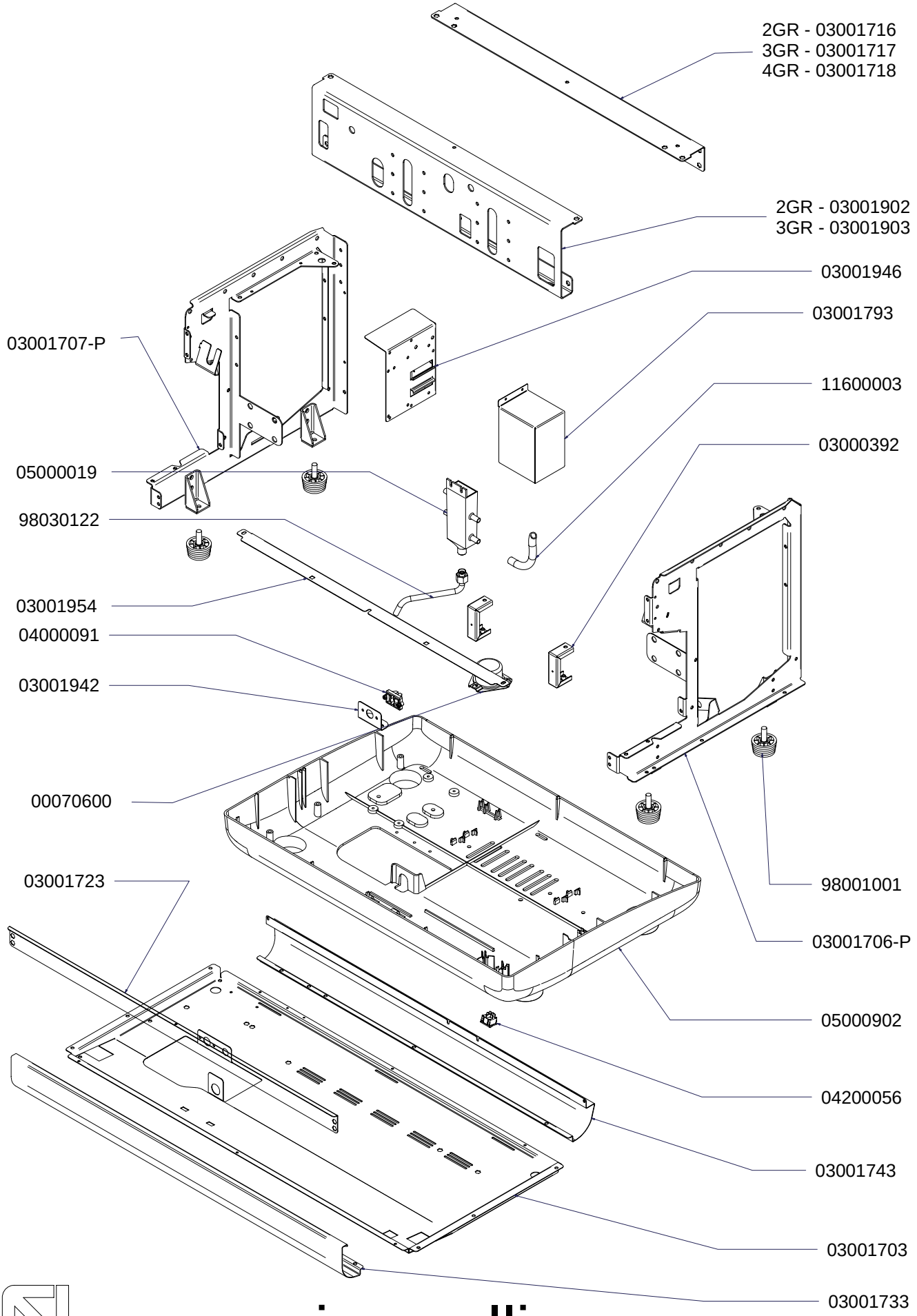

nuova simonelli

TAV 10

COMPONENTI ELETTRICI

A
P
P
I
A

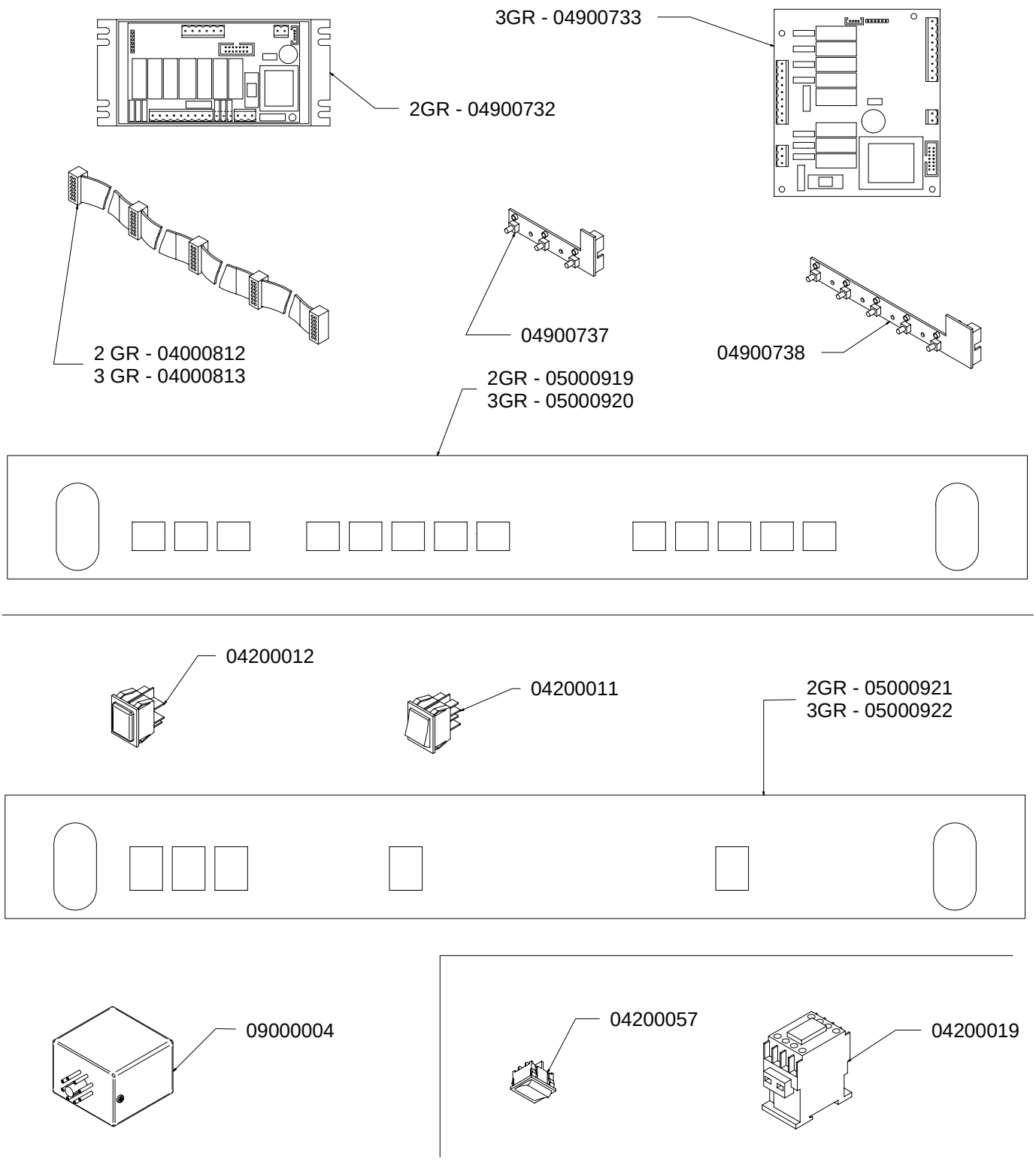

COMPONENTI ELETTRICI		
COD.	DESCRIZIONE	DES. ING.
04000805	IMPIANTO ELETTRICO V.	Valore
04000807	IMPIANTO ELETTRICO S.	Valore
04000806	IMP.ELETTRICO SCALDATAZZE	Valore
04000807.P	IMP. ELET. PULSANTIERA S.	Valore
XXXXXX	XXXXXXXX	Valore
XXXXXXX	XXXXXXXXXX	Valore

nuova simonelli

TAV 11